ԳՈՅՈՒԹՅՈՒՆ ՈՒՆԵՑՈՂ ՏԱՆԻՔԻ ՀԱՏԱԿԱԳԻԾ Մ1:100

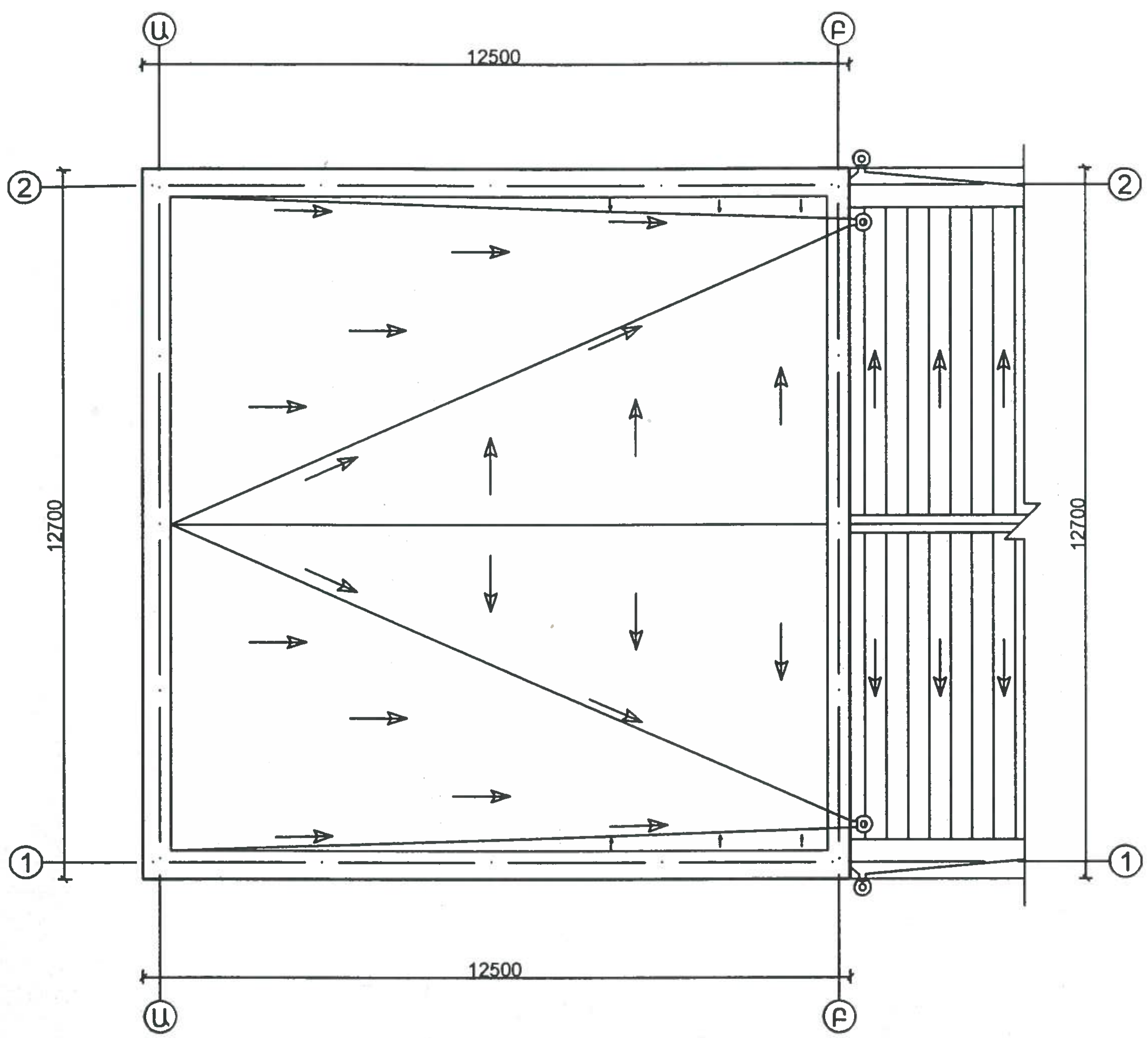

ՆԱԽԱՏԵՍՎՈՂ ՏԱՆԻՔԻ ՀԱՏԱԿԱԳԻԾ Մ1:100

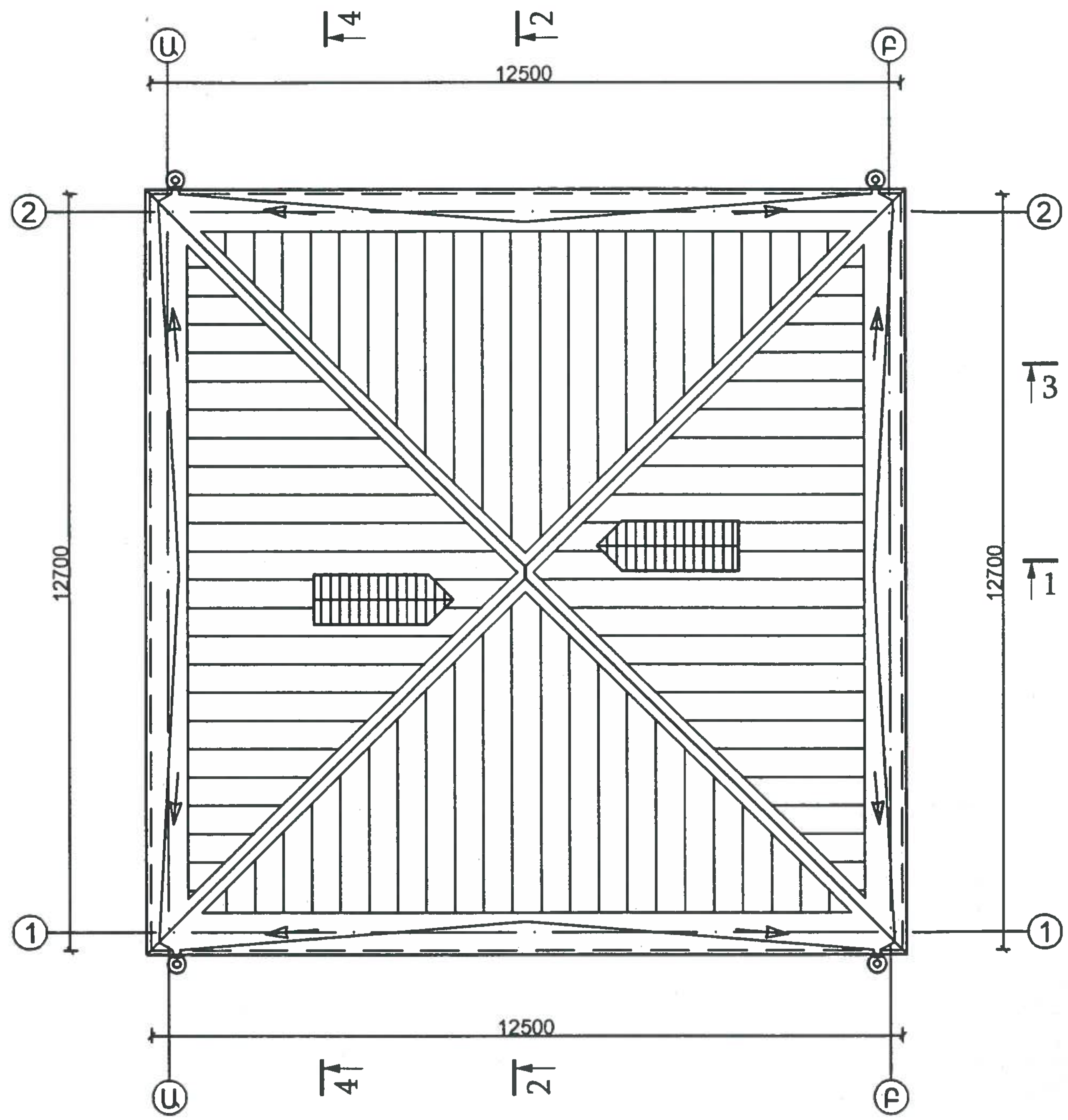

ԾԱՆՈԹՈՒԹՅՈՒՆ - Գոյություն ունեցող հարթ տանիքի փոխարեն նախատեսվում է կառուցել քառալանջ փայտյա կրող տարրերով, պրոֆիլավոր ցինկապատ թիթեղյա ծածկույթով տանիք:

			Արարատի մարզ, Արտաշատ քաղաքի թիվ 3 դպրոցի մասնակի վերանորոգում			
Տնօրեն	Ն. Հակոբյան		Պատվիրատու - ՀՀ Արարատի մարզպետարան	Փուլ	Թերթ	Թերթեր
Գծեց	Խ. Մուրադյան			Ա.Ն.	1	18
			Հին և նոր տանիքների հատակագծեր	<<Հերմես>> ՍՊԸ		